SUZUKI

S-CROSS

Especificações e Equipamento

S3

S2

S1

Cores

Cinza Escuro Titan Pérola Metalizado

Branco Pérola Metalizado

Branco Superior

Prata Seda Metalizado

Preto Cósmico Pérola Metalizado

Castanho Canyon Pérola Metalizado

Vermelho Energético Pérola Metalizado

Azul Esfera Pérola Metalizado

Equipamento

Motor		GASOLINA				
		1.4L MILD HYBRID			1.5L STRONG HYBRID	
Tração		2WD	2WD/4WD ALLGRIP		2WD/4WD ALLGRIP	
Transmissão		6MT			6AGS	
Versão		S1	S2	S3	S2	S3
CHASSIS						
Pneus e Jantes	215/55R17 + Jantes de liga leve	S	S	-	S	-
	215/55R17 + Jantes de liga leve com superfície polida	-	-	S	-	S
Kit de reparação de pneu		S	S	S	S	S
EXTERIOR						
Teto solar panorâmico	Com duplo deslizamento	-	-	S	-	S
Molduras das cavas das rodas		S	S	S	S	S
Protetor dianteiro e traseiro	Prateado	S	S	S	S	S
Protetor lateral	Negro	S	S	S	S	S
Barras de tejadilho	Prateadas (alumínio anodizado)	-	S	S	S	S
Puxadores exteriores das portas	Cor da carroçaria	S	S	S	S	S
Abertura da bagageira	Eletromagnética	S	S	S	S	S
Grelha dianteira	Piano black com adorno cromado	S	S	S	S	S
Molduras janelas cromadas		-	S	S	S	S
VISIBILIDADE						
Faróis	Projetores LED	S	S	S	S	S
Regulação da altura dos faróis	Manual	S	S	S	S	S
Faróis automáticos		S	S	S	S	S
Faróis de nevoeiro	Dianteiros	-	S	S	S	S
	Traseiros	S	S	S	S	S
Luzes traseiras	LED	S	S	S	S	S
Vidros na cor verde		S	S	S	S	S
Vidros escurecidos (Privacy glass)	Vidros das portas traseiras + vidro pequeno traseiro + vidro traseiro	-	S	S	S	S
Limpa pára-brisas	Dianteiro: 2 velocidades + intermitência ajustável + esguicho	S	S	S	S	S
	Traseiro: 1 velocidade + intermitência + esguicho	S	S	S	S	S
Limpa pára-brisas automático		S	S	S	S	S
Vidro traseiro com desembaciador		S	S	S	S	S
Retrovisores exteriores	Cor da carroçaria	S	S	S	S	S
	Regulação elétrica	S	S	S	S	S
	Rebatíveis eletricamente	-	S	S	S	S
	Aquecidos	S	S	S	S	S
	Com piscas integrados	-	S	S	S	S
Retrovisor interior dia / noite	Manual	S	-	-	-	-
	Automático	-	S	S	S	S

Motor		GASOLINA				
		1.4L MILD HYBRID			1.5L STRONG HYBRID	
Tração		2WD	2WD/4WD ALLGRIP		2WD/4WD ALLGRIP	
Transmissão		6MT			6AGS	
Versão		S1	S2	S3	S2	S3
VOLANTE E PAINEL DE INSTRUMENTOS						
Volante de três raios	Regulável em altura e profundidade	S	S	S	S	S
	Uretano	S	-	-	-	-
	Pele	-	S	S	S	S
	Com comandos do sistema áudio	S	S	S	S	S
	Com comandos do cruise control	S	S	S	S	S
	Com comandos do limitador de velocidade	S	S	S	S	S
	Com comandos "mãos livres"	S	S	S	S	S
Patilhas de mudança de velocidades para Transmissão AGS		-	-	-	S	S
Direção assistida		S	S	S	S	S
Conta rotações		S	S	S	S	S
Computador de bordo	Écran LCD cores 4,2"	S	S	S	S	S
	Relógio digital	S	S	S	S	S
	Temperatura exterior	S	S	S	S	S
	Consumo de combustível (instantâneo / médio)	S	S	S	S	S
	Velocidade média	S	S	S	S	S
	Autonomia	S	S	S	S	S
	Indicação de pressão dos pneus	S	S	S	S	S
	Indicador de modo de condução (versões 4WD ALLGRIP)	-	S (4WD ALLGRIP)	S (4WD ALLGRIP)	S (4WD ALLGRIP)	S (4WD ALLGRIP)
	Aviso de cinto de segurança do condutor	S	S	S	S	S
	Aviso de cinto de segurança do passageiro	S	S	S	S	S
	Aviso de cinto de segurança dos bancos traseiros	S	S	S	S	S
	Aviso de portas abertas	S	S	S	S	S
	Aviso de combustível na reserva	S	S	S	S	S
	Indicador de mudança de óleo	S	S	S	S	S
Aviso de faróis acesos e chave na ignição	Sonoro	S	S	S	S	S
CONFORTO						
Vidros elétricos	Dianteiros	S	S	S	S	S
	Traseiros	S	S	S	S	S
Fecho centralizado de portas	Botão (lado do condutor)	S	S	S	S	S
Abertura de portas com comando à distância	Com função de resposta	S	S	S	S	S
Botão de arranque sem chave		S	S	S	S	S
Ar condicionado	Manual	S	-	-	-	-
Climatizador	Automático (Dual)	-	S	S	S	S
Aquecimento		S	S	S	S	S
Filtro de pólen		S	S	S	S	S
Áudio	Altifalantes x 4	S	S	S	S	S
	Tweeter x 2	-	S	S	S	S
	Alta-voz central	-	-	S	-	S
	Ecrã tátil 9" com ligação smartphone / Bluetooth / DAB / Sistema Navegação	S	S	S	S	S
	Apple CarPlay® / Android Auto™ wireless	S	S	S	S	S
Sistema de tração 4WD ALLGRIP	4 modos de condução	-	S (4WD ALLGRIP)	S (4WD ALLGRIP)	S (4WD ALLGRIP)	S (4WD ALLGRIP)
Cruise control adaptativo		S	S	S	S	S
Bancos dianteiros aquecidos		-	S	S	S	S
Aquecimento suplementar traseiro		-	S	S	S	S

Motor		GASOLINA				
		1.4L MILD HYBRID			1.5L STRONG HYBRID	
Tração		2WD	2WD/4WD ALLGRIP		2WD/4WD ALLGRIP	
Transmissão		6MT			6AGS	
Versão		S1	S2	S3	S2	S3
INTERIOR						
Luz interior	Leitura de mapas (3 posições)	S	S	S	S	S
	Luz central (3 posições)	S	S	S	S	S
	Luz no porta-luvas	S	S	S	S	S
	Luz zona para descanso do pé (bancos dianteiros)	-	S	S	S	S
	Luz na consola inferior central	S	S	S	S	S
Palas de sol	Com espelho de cortesia	S	S	S	S	S
	Com porta-tickets	S	S	S	S	S
	Com iluminação	-	S	S	S	S
Consola no teto		S	S	S	S	S
Pegas laterais	Lado do passageiro	S	S	S	S	S
	Portas traseiras x 2	S	S	S	S	S
Suporte para copos	Dianteira x 2	S	S	S	S	S
	Traseira x 2	-	S	S	S	S
Suporte para garrafas	Dianteira x 2, traseira x 2	S	S	S	S	S
Consola central		S	S	S	S	S
Consola inferior		S	S	S	S	S
Alavanca de mudanças	Negra com detalhe cromado acetinado	-	-	-	S	S
	Negra com detalhe cromado	S	S	S	-	-
Porta USB	Consola inferior	S	S	S	S	S
Tomada de corrente 12V	Consola inferior	S	S	S	S	S
Zona para descanso do pé	Lado do condutor	S	S	S	S	S
Painéis das portas dianteiras	Standard	S	S	-	S	-
	Com inserções de pele sintética	-	-	S	-	S
Manípulos interiores de abertura de portas	Cromados	S	S	S	S	S
Embelezadores laterais	Prata cetim	S	S	S	S	S
Apoio de braços nas portas	Standard	S	S	-	S	-
	Com inserções de pele sintética	-	-	S	-	S
BANCOS						
Lugares dianteiros	Regulação em altura (lado do condutor)	S	S	S	S	S
	Bolsa de arrumação nas costas do banco (lado do passageiro)	S	S	S	S	S
Lugares traseiros	Banco rebatível 60:40	S	S	S	S	S
	Banco reclinável (2 posições)	-	S	S	S	S
Revestimento dos bancos	Tecido	S	S	-	S	-
	Pele genuína + pele sintética	-	-	S	-	S
Apoio de braços central	Dianteiro	S	S	S	S	S
	Traseiro	-	S	S	S	S
BAGAGEIRA						
Cobertura da bagageira		S	S	S	S	S
Tampo inferior		S	S	S	S	S
Ganchos	Gancho para bolsa x 1	S	S	S	S	S
	Ganchos para rede x 2	S	S	S	S	S
Tomada de corrente de 12V		S	S	S	S	S
Luz interior		S	S	S	S	S

Motor		GASOLINA				
		1.4L MILD HYBRID			1.5L STRONG HYBRID	
Tração		2WD	2WD/4WD ALLGRIP		2WD/4WD ALLGRIP	
Transmissão		6MT			6AGS	
Versão		S1	S2	S3	S2	S3
SEGURANÇA E COMPATIBILIDADE COM MEIO AMBIENTE						
Duplo Airbag SRS frontal		S	S	S	S	S
Desativação do Airbag frontal do passageiro		S	S	S	S	S
Airbags SRS laterais	Dianteiros	S	S	S	S	S
Airbags SRS de cortina		S	S	S	S	S
Cintos de segurança	Dianteiros: Cintos ELR de 3 pontos com pré-tensores, limitadores de força e regulação em altura	S	S	S	S	S
	Traseiros: Cintos ELR de 3 pontos x 3					
Fixação ISOFIX para cadeiras de crianças	x 2	S	S	S	S	S
Âncoras para correias de fixação de cadeiras de crianças	x 3	S	S	S	S	S
Fecho de segurança para crianças nas portas traseiras		S	S	S	S	S
Barras laterais de absorção de impactos		S	S	S	S	S
ABS com EBD		S	S	S	S	S
ESP®*1 (Electronic Stability Program)		S	S	S	S	S
DSBS II (Dual Sensor Brake Support)	Travagem de emergência autónoma	S	S	S	S	S
	Deteção de peões, bicicletas e motos	S	S	S	S	S
	Alerta de mudança de faixa	S	S	S	S	S
	Alerta anti fadiga	S	S	S	S	S
	Assistência de luzes de largo alcance	S	S	S	S	S
	Assistente de mudança de faixa	S	S	S	S	S
	Reconhecimento de sinais de trânsito	S	S	S	S	S
	Deteção de ângulo morto	S	S	S	S	S
	Alerta de tráfego posterior	-	S	S	S	S
	Assistente de manutenção de faixa	-	S	S	S	S
	Sistema de monitorização do condutor	S	S	S	S	S
	Controle inteligente de velocidade	S	S	S	S	S
Registo de dados		S	S	S	S	S
Alcohol interlock (pré-instalação)		S	S	S	S	S
Aviso luminoso em travagem de emergência		S	S	S	S	S
Controle de retenção em pendentes		S	S	S	S	S
Controle de pressão de pneus (TPMS)		S	S	S	S	S
Assistência na travagem		S	S	S	S	S
Sensores de estacionamento		S	S	S	S	S
Sensores de estacionamento	Dianteiros	-	S	S	S	S
	Traseiros	S	S	S	S	S
Câmara traseira		S	S	-	S	-
Câmara 360		-	-	S	-	S
Luzes diurnas	LED	S	S	S	S	S
Sistema de chamada de emergência eCall		S	S	S	S	S
Suzuki Connect		S	S	S	S	S
Imobilizador e alarme anti-roubo		S	S	S	S	S
Fechadura de segurança anti-roubo		S	S	S	S	S

S : Série - : Não disponível
*1: ESP é uma marca registrada da Daimler AG.

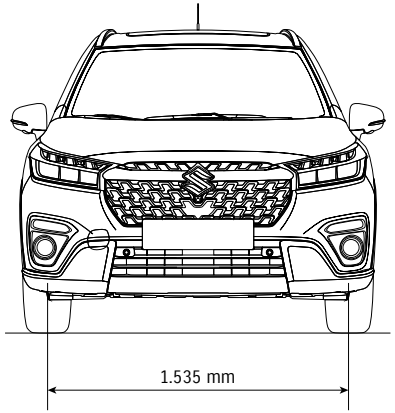

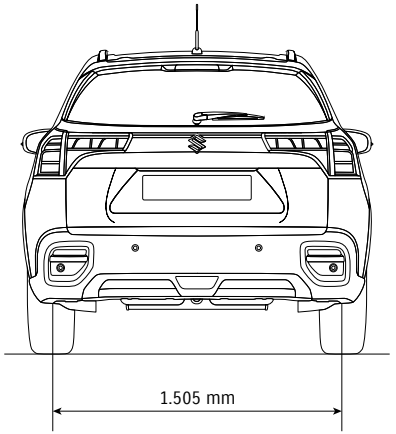

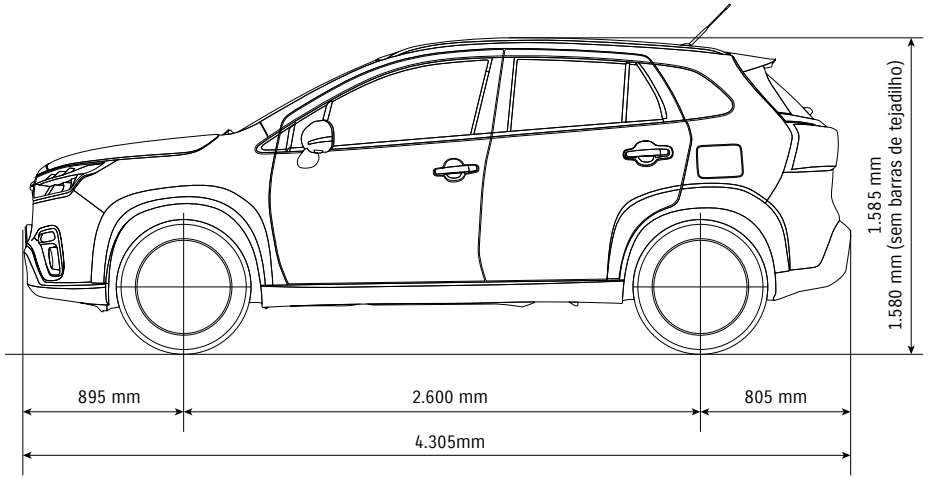

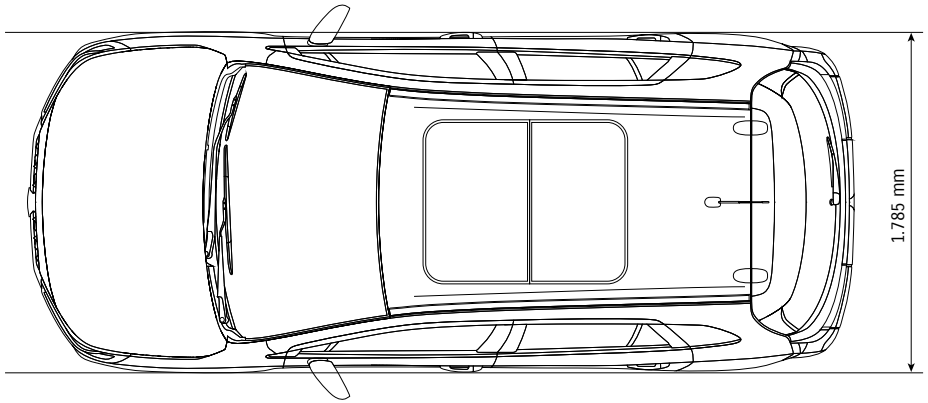

Especificações

Motor			Gasolina			
			1.4L BOOSTERJET MILD HYBRID		1.5L STRONG HYBRID	
Tração			2WD	4WD ALLGRIP	2WD	4WD ALLGRIP
DIMENSÕES						
Comprimento		mm	4.305			
Largura		mm	1.785			
Altura		mm	1.580 (1.585 com barras)			
Distância entre eixos			2.600			
Largura das vias	Dianteira	mm	1.535			
	Traseira	mm	1.505			
Raio mínimo de viragem		m	5,4			
Altura ao solo			175			
CAPACIDADE						
Lotação		pessoas	5		5	
Capacidade da bagageira*	Volume máximo	litros	1.230		1.111	
	Bancos traseiros rebatidos	litros	665		528	
	Bancos traseiros levantados (por defeito)	litros	430		293	
Capacidade depósito de combustível		litros	47		47	
MOTOR						
Tipo			K14D BOOSTERJET		K15C	
Número de cilindros			4		4	
Número de válvulas			16		16	
Cilindrada		cm^3	1.373		1.462	
Diâmetro x curso		mm	73,0×82,0		74,0×85,0	
Taxa de compressão			10,9		13,0	
Potência máxima		KW (CV)/rpm	95KW (129CV) / 5.500rpm		75KW (102CV) / 6.000rpm	
Binário máximo			235/2.000-3.000		138/4.400	
Alimentação			Injeção direta		Injeção multiponto	
MOTOR ELÉTRICO						
Potência máxima		KW (CV)	10KW (13,6CV)		24,6KW (33,4CV)	
Binário máximo		Nm/rpm	50		60	
TRANSMISSÃO						
Tipo			6MT		6AGS	
Relações de transmissão	1ª		3,615		3,846	
	2ª		1,955		2,238	
	3ª		1,207		1,540	
	4ª		0,886		1,170	
	5ª		0,738		0,868	
	6ª		0,644		0,660	
	Marcha atrás		3,481		3,769	
Relação final			4,059		4,688	
CHASSIS						
Direção			Pinhão e cremalheira			
Travões	Dianteiros		Discos ventilados			
	Traseiros		Discos			
Suspensão	Dianteira		Estrutura MacPherson e molas helicoidais			
	Traseira		Barra de torção e molas helicoidais			
Pneus			215/55R17			
PESOS						
Peso em ordem de marcha		kg	1.205-1.245	1.285-1.305	1.290-1.308	1.360-1.378
Peso bruto do veículo		kg	1.685	1.755	1.740	1.810
COMPORTAMENTO						
Velocidade máxima		km/h	195	195	175	175
0-100Km/h		Segundos	9,5	10,2	12,7	13,5
CONSUMO DE COMBUSTÍVEL E EMISSÕES						
Normativa sobre emissões			Euro 6d		Euro 6d	
Consumo de combustível (WLTP)	Baixo	litros/100km	6,0 - 6,1	6,4 - 6,5	5,0	5,7
	Médio	litros/100km	4,7 - 4,8	5,2 - 5,3	4,6	5,3
	Alto	litros/100km	4,6	4,9	4,5	5,0
	Extra-alto	litros/100km	5,8 - 5,9	6,2	6,1	6,7
	Combinado	litros/100km	5,4	5,6 - 5,7	5,1	5,7-5,8
Emissões CO_2 (WLTP)		g/km	121 - 122	131	116	130

*: Dados do fabricante

S-CROSS

9900L-CATPT-SCR

SUZUKI

www.suzukiauto.pt

Este catálogo contém apenas informações e características gerais, de modo que nem todas as informações contidas nele reflectem os modelos em comercialização em Portugal. Para saber as condições particulares de cada modelo e versão existente, incluindo o preço, garantia, especificações, equipamentos, cores, etc., por favor dirija-se a um Concessionário da Rede Oficial Suzuki onde terão o maior prazer em lhe transmitir todas as informações que necessitar. Assim, este catálogo por si só não constitui uma proposta de venda.